Makkelijk te hanteren buitenveegmachine met geruisloze en onderhoudsvrije batterij-aandrijving.

meclean®

CROSSWEEP 650

Semi professional line

STANDAARD MET

- Hoofdborstel en zijborstel
- Grote opvangbak van 50 L
- Aandrijving met twee 24V elektromotoren
- Onderhoudsvrije batterijen
- Geïntegreerd laadstation (240V)
- Lekvrije wielen
- Instelbaar geleidewiel aan voorzijde
- Instelbare borsteldruk
- Stalen frame
- Slagvaste kunststof kappen
- Verstelbare duwbeugel
- 24 maanden garantie

EXTRA VOORDELEN

- Makkelijk te hanteren
- Batterij aangedreven (geluidsniveau < 59 dBa)
- Standaard met grote opvangbak (50 L)
- Ook te gebruiken in front-sweep modus

Handig neerzetten

Makkelijk schoonmaken

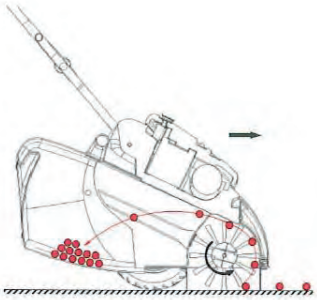

Opvegen...

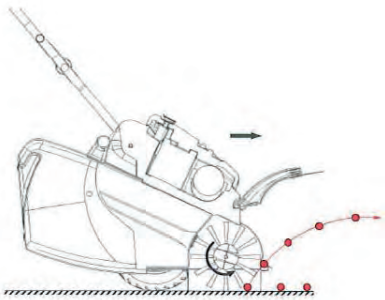

& wegvegen

Model	Veegcapaciteit	Veegbreedte	Voltage	Afmetingen (cm)	Opvangbak	Gewicht	Art. nr.
CROSSWEEP 650	1500 m²/u	65 cm	Batterij / 24V	70 x 60 x 48 (L x B x H)	50 L	28 kg	17111878